# （ろうきん旗）第40回少年野球千葉県選手権大会

2024/１１/10 改定

会　期　令和6年11月２日(土)☂・３日(日)・４日(祝)・９日(土)・１０日(日)・１６日(土)　（予備）１７日(日)

会　場
- A ナスパ・スタジアム
- B 中郷スポーツ広場
- C 八生スポーツ広場
- D 船橋高瀬球場(大人用)▲
- E 神崎町営野球場★
- F 下総運動公園野球場
- G 白井運動公園野球場
- H フクダ電子スタジアム◆
- I 木更津市江川第一球場
- J 木更津江川第二球場
- K 塚崎運動場(野球場)★
- L 市川妙典少年野球場★
- M 青葉の森野球場
- N 京和ガスボールパーク★
- O 県総合SC野球場
- P 袖ケ浦市今井球場
- Q ふれあい坂田池公園球場
- R 公津スポーツ広場南★
- S 遠山スポーツ広場★
- T 久住スポーツ広場★
- U 旭市海上コミュニティー野球場★
- V 旭市飯岡野球場★
- W 有吉公園野球場

▲印 バス・マイクロは台数要確認　◆印 バス・マイクロは事務所に申請 ☎043-208-5573　★印 バス・マイクロ不可

**11月10日(日)**
**ベスト4のチームが**
**決定しました。**

**試合会場の変更に注意して下さい！**

| チーム名 | 地域 |
|---|---|
| 1 習志野台ワンパクズ | （船　橋） |
| 2 真砂シーホークス | （千　葉） |
| 3 塩焼少年野球部 | （市　川） |
| 4 高柳サンダース | （　柏　） |
| 5 王子台シーガルス | （北　総） |
| 6 キングファイターズ | （八千代） |
| 7 塩焼ちどりウイングス | （市　川） |
| 8 スリーアローズ | （船　橋） |
| 9 久住サニーズ | （北　総） |
| 10 ならしのフレンズ | （習志野） |
| 11 レッドファイターズ | （東　葛） |
| 12 辰巳ハニーズ | （市　原） |
| 13 花見川ヒューガーズ | （千　葉） |
| 14 常盤平ボーイズ | （東　葛） |
| 15 サンスパッツ | （葛　南） |
| 16 法典コンドル | （船　橋） |
| 17 木刈ファイターズ | （印　旛） |
| 18 大和田少年野球クラブ | （かずさ） |
| 19 白浜スポーツ少年団 | （九十九） |
| 20 福栄かもめファイターズ | （市　川） |
| 21 大橋みどりファイターズ | （東　葛） |
| 22 根形スターズ | （かずさ） |
| 23 千葉ヤンキース | （印　旛） |
| 24 小倉台ライガース | （千　葉） |
| 25 白井ライナーズ | （印　旛） |
| 26 東金東クラブ | （九十九） |
| 27 大森フライヤーズ | （千　葉） |
| 28 ブラックバード | （葛　南） |
| 29 流山ホークス | （東　葛） |
| 30 成田ゴールデンウイングス | （北　総） |
| 31 弥勒少年野球クラブ | （北　総） |
| 32 オール五井ヤップオーシャン | （市　原） |
| 33 カージナルス | （東　葛） |
| 34 一宮少年野球クラブ | （九十九） |
| 35 平川レッドスターズ | （市　川） |
| 36 酒井根東グリーンズ | （　柏　） |
| 37 豊上ジュニアーズ | （　柏　） |
| 38 誉田ベアーズ | （千　葉） |
| 39 十日市場タイガース | （東　総） |
| 40 新浦安ドリームスター | （葛　南） |
| 41 鴨川BBC | （安　房） |
| 42 畑沢コンドルズ | （かずさ） |
| 43 ＦＴＪ | （船　橋） |
| 44 中部ユニオンズ | （葛　南） |
| 45 緑町レッドイーグルス | （千　葉） |
| 46 鷺沼マリーンズ | （習志野） |
| 47 エースライオンズ | （八千代） |
| 48 山田マリーンズ | （北　総） |

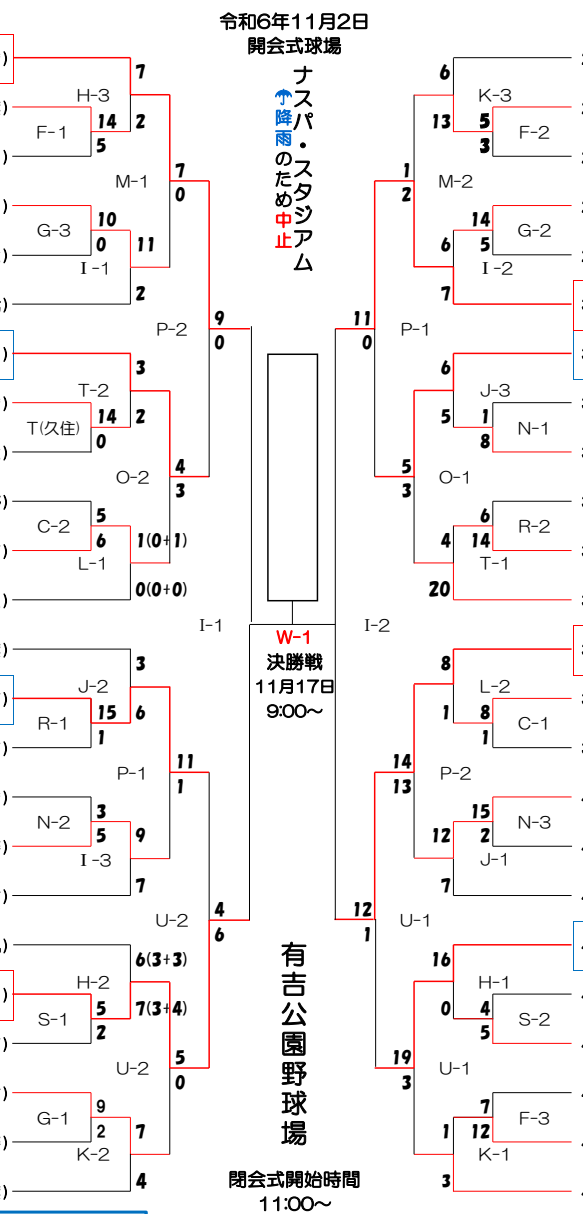


閉会式開始時間
11:00～
令和6年11月17日

**★忘れ物★**　心当たりがありましたら、連絡を下さい。
総務部　平田　090－8462－8814

11月4日(祝)　K:塚崎野球場　一塁側外
グローブ　(黒色・IGNIO　品番IG-8BG1000}

**選　手　宣　誓**
カージナルス(東葛地域)
主将　北之防(キタノボウ)　光晟(コウセイ)

11月17日(日)のグランドが決定。
有吉公園野球場
(千葉市緑区おゆみ野有吉32)
駐車場が狭いので、近接の小学校駐車場へ！
チーム最大10台まで

| 試合開始予定時間 | | 第一試合 | 第二試合 | 第三試合 |
|---|---|---|---|---|
| １日目 | F、G、N、S | 9:00 | 11:00 | 13:00 |
| | C，R | 9:00 | 11:00 | |
| ２日目 | H、I、J、K | 9:00 | 11:00 | 13:00 |
| | L，T | 9:00 | 11:00 | |
| ３日目 | M、O、P、U | 9:00 | 11:00 | |
| ４日目 | P、U | 9:00 | 11:00 | |
| ５日目 | I | 9:00 | 11:00 | |
| 最終日 | W | 9:00 | （決勝戦） | |

決勝戦

| | 1 | 2 | 3 | 4 | 5 | 6 | | 計 |
|---|---|---|---|---|---|---|---|---|
| | | | | | | | | |
| | | | | | | | | |

準決勝①

| | 1 | 2 | 3 | 4 | 5 | 6 | | 計 |
|---|---|---|---|---|---|---|---|---|
| | | | | | | | | |
| | | | | | | | | |

準決勝②

| | 1 | 2 | 3 | 4 | 5 | 6 | | 計 |
|---|---|---|---|---|---|---|---|---|
| | | | | | | | | |
| | | | | | | | | |